Automatické nerezové centrálne nástenné dávkovače mydla SLZN 83E2 - 83E6

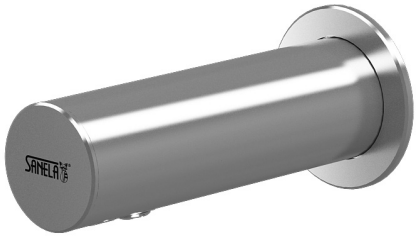

SLZN 83E

Vlastnosti

- jednoduché doplňovanie mydla
- nízka spotreba mydla
- reaguje na prítomnosť rúk v snímanej zóne spustením jednej dávky mydla (čas dávkovanie mydla možné nastaviť v rozsahu 1,3 - 13 s), štandardne 2,6 s
- možnosť dodania 2 - 6 ks dávkovačov s centrálnou jednotkou podľa požiadavky zákazníka
- použitie vo verejnom sektore, nádržka na mydlo 6 l
- nastavenie parametrov pomocou diaľkového ovládača SLD 03

Stavebná príprava

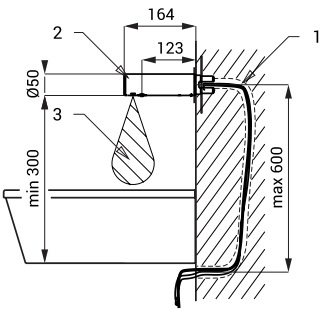

1 - prívod mydla a napájania 24 V DC v ochrannej rúrke
2 - výtokové ramienko s elektronikou
3 - snímaná oblast

Technická špecifikácia

Napájacie napätie	230 V AC
Príkon	
SLZN 83E2	5 W
SLZN 83E3	7 W
SLZN 83E4	9 W
SLZN 83E5	12 W
SLZN 83E6	14 W
Dosah	0,11 - 0,15 m
Odporúčaná viskozita mydla	10 mPa*s - 5000 mPa*s

(Nepoužívať chemické rozpúšťadlá ani dezinfekcie)

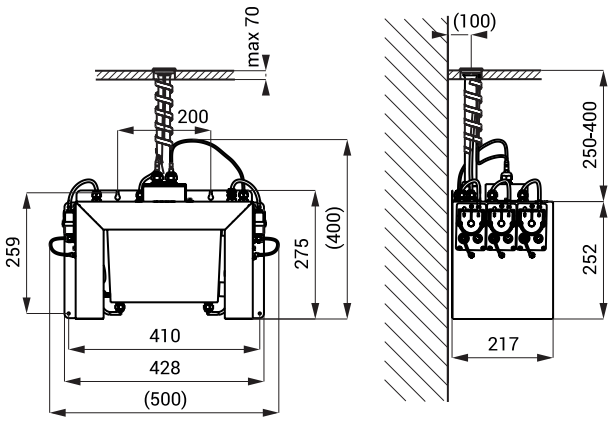

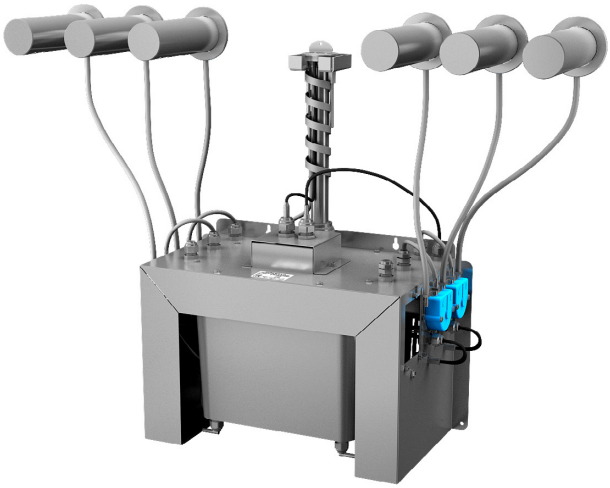

Špecifikácia dodávky

SLZN 83E2 - obj. č. 85832	nerezové ramienko s elektronikou (2 ks), centrálne dávkovač mydla s čerpadlami na mydlo a nádržkou na mydlo 6 l, úchytková doska, prívodné hadičky a káble v ochrannej rúrke 80 cm, napájací zdroj SLZ 01Y, diaľkové ovládanie SLD 03
SLZN 83E3 - obj. č. 85833	nerezové ramienko s elektronikou (3 ks), centrálne dávkovač mydla s čerpadlami na mydlo a nádržkou na mydlo 6 l, úchytková doska, prívodné hadičky a káble v ochrannej rúrke 80 cm, napájací zdroj SLZ 01Y, diaľkové ovládanie SLD 03
SLZN 83E4 - obj. č. 85834	nerezové ramienko s elektronikou (4 ks), centrálne dávkovač mydla s čerpadlami na mydlo a nádržkou na mydlo 6 l, úchytková doska, prívodné hadičky a káble v ochrannej rúrke 80 cm, napájací zdroj SLZ 01Y, diaľkové ovládanie SLD 03
SLZN 83E5 - obj. č. 85835	nerezové ramienko s elektronikou (5 ks), centrálne dávkovač mydla s čerpadlami na mydlo a nádržkou na mydlo 6 l, úchytková doska, prívodné hadičky a káble v ochrannej rúrke 80 cm, napájací zdroj SLZ 01Y, diaľkové ovládanie SLD 03
SLZN 83E6 - obj. č. 85836	nerezové ramienko s elektronikou (6 ks), centrálne dávkovač mydla s čerpadlami na mydlo a nádržkou na mydlo 6 l, úchytková doska, prívodné hadičky a káble v ochrannej rúrke 80 cm, napájací zdroj SLZ 01Y, diaľkové ovládanie SLD 03