Antivandalová sprchová hlavica
SLA 13

Technický list

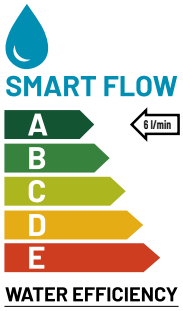

Vlastnosti

- **antivandalové prevedenie**
- **anticalc**
- **systém „Antisuicidal“**
- antivandalová sprchová hlavica s nastavením uhla výtoku
- materiál chrómovaná mosadz
- povrch lesklý
- výrobok spĺňa parametre spotreby vody pre triedu 1 podľa kritérií programu EU Water Label

Rozmery

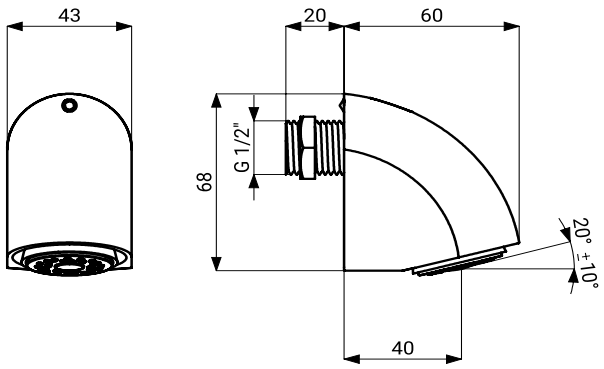

Technická špecifikácia

Rozmery	68 x 43 x 80 mm
Hmotnosť	0,82 kg
Pripojenie	1/2“
Prietok	18,5 l/min (0,1 MPa)

Špecifikácia dodávky

SLA 13 - **obj. č. 06130** sprchová hlavica, regulátory prietoku 6 l/min, 12 l/min

Určené pre výrobky

SLS 01AK	**- obj. č. 02012**	automatické ovládanie sprchy s elektronikou ALS pre jednu vodu, 24 V DC
SLS 01AKB	**- obj. č. 12017**	automatické ovládanie sprchy s elektronikou ALS pre jednu vodu, 6 V
SLS 01AKV	**- obj. č. 02002**	automatické ovládanie sprchy s elektronikou ALS pre jednu vodu, čierne, 24 V DC
SLS 01AKVB	**- obj. č. 12007**	automatické ovládanie sprchy s elektronikou ALS pre jednu vodu, čierne, 6 V
SLS 01N	**- obj. č. 22012**	automatické ovládanie sprchy s elektronikou ALS pre jednu vodu, 24 V DC
SLS 01NB	**- obj. č. 22013**	automatické ovládanie sprchy s elektronikou ALS pre jednu vodu, 6 V
SLS 01NP	**- obj. č. 22016**	piezo ovládanie sprchy pre jednu vodu, 24 V DC
SLS 01NPB	**- obj. č. 22017**	piezo ovládanie sprchy pre jednu vodu, 6 V
SLS 01P	**- obj. č. 12012**	piezo ovládanie sprchy pre jednu vodu, 24 V DC
SLS 01PA	**- obj. č. 12016**	piezo ovládanie sprchy pre jednu vodu so špeciálnym antivandalovým krytom, 24 V DC
SLS 01PB	**- obj. č. 12013**	piezo ovládanie sprchy pre jednu vodu, 6 V
SLS 01PBA	**- obj. č. 12018**	piezo ovládanie sprchy pre jednu vodu so špeciálnym antivandalovým krytom, 6 V
SLS 02	**- obj. č. 02020**	automatické ovládanie sprchy s elektronikou ALS so zmiešavacou batériou pre teplú a studenú vodu, 24 V DC
SLS 02B	**- obj. č. 02026**	automatické ovládanie sprchy s elektronikou ALS so zmiešavacou batériou pre teplú a studenú vodu, 6 V
SLS 02P	**- obj. č. 12022**	piezo ovládanie sprchy so zmiešavacou batériou pre teplú a studenú vodu, 24 V DC
SLS 02PB	**- obj. č. 12023**	piezo ovládanie sprchy so zmiešavacou batériou pre teplú a studenú vodu, 6 V
SLS 02PTA	**- obj. č. 12026**	piezo ovládanie sprchy s termostatom, 24 V DC
SLS 02PTAB	**- obj. č. 12027**	piezo ovládanie sprchy s termostatom, 6 V
SLZA 20	**- obj. č. 88200**	sprchová armatúra bez piezo tlačidla pre mincové a žetónové automaty s indexom M - predmiešaná voda
SLZA 20H	**- obj. č. 88205**	sprchová armatúra bez piezo tlačidla pre mincové a žetónové automaty s indexom M - pre dve vody, regulácia zmiešavacou batériou
SLZA 20P	**- obj. č. 88207**	sprchová armatúra s piezo tlačidlom pre mincové a žetónové automaty s indexom N - predmiešaná voda
SLZA 20PH	**- obj. č. 88208**	sprchová armatúra s piezo tlačidlom pre mincové a žetónové automaty s indexom N - pre dve vody, regulácia zmiešavacou batériou
SLZA 20PTA	**- obj. č. 88202**	sprchová armatúra s piezo tlačidlom – pre dve vody, regulácia termostatom
SLZA 20TA	**- obj. č. 88201**	sprchová armatúra bez tlačidla – pre dve vody, regulácia termostatom
SLZA 35	**- obj. č. 89350**	ovládanie sprchy pomocou RFID žetónu pre jednu vodu, 24 V DC