RFID spínač jednofázového spotrebiča
SLZA 30B

Technický list

Vlastnosti

- nerezový RFID spínač jednofázového spotrebiča
- nástenný spínač jednofázového spotrebiča
- materiál AISI - 304
- povrch matný

Rozmery

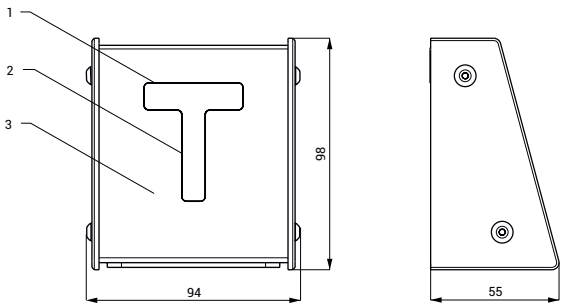

1 - zobrazovací displej
2 - RFID čítacia zóna
3 - nerezové puzdro s plastovými bočnicami

Technická špecifikácia

Rozmer	94 x 98 x 55 mm
Napájacie napätie	24 V DC
Príkon	4 W

Špecifikácia dodávky

SLZA 30B	**obj. č. 89305**	nerezová stanica s displejom

Doporučené príslušenstvo

SLZ 01Y	**obj. č. 05012**	napájací zdroj 24 V DC pre max. 5 spínačov jednofázového spotrebiča
SLZ 01Z	**obj. č. 05011**	napájací zdroj 24 V DC pre max. 9 spínačov jednofázového spotrebiča
SLZ 04Y	**obj. č. 05042**	napájací zdroj 24 V DC na DIN lištu, pre max. 5 spínačov jednofázového spotrebiča
SLZ 04Z	**obj. č. 05041**	napájací zdroj 24 V DC na DIN lištu, pre max. 9 spínačov jednofázového spotrebiča
SLZ 04X	**obj. č. 10049**	napájací zdroj 24 V DC na DIN lištu, pre max. 15 spínačov jednofázového spotrebiča
SLZA 30	**obj. č. 89300**	programovacia stanica pre RFID žetóny
SLZA 38	**obj. č. 89380**	nabíjacia stanica pre RFID žetóny
SLZA 51	**obj. č. 88510**	sada 50 ks RFID žetónov do žetónových automatov, farba žltá
SLZA 51B	**obj. č. 88511**	sada 50 ks RFID žetónov do žetónových automatov, farba modrá
SLZA 51R	**obj. č. 88512**	sada 50 ks RFID žetónov do žetónových automatov, farba červená (žetón nie je možné logovať)
SLZA 53	**obj. č. 88530**	stýkač 24 V DC
SLZA 54A	**obj. č. 88541**	ochranná strieška nad nástenné automaty RFID