SLZA 01N, 01NZ, 01LN, 01LNZ

CS **Schéma zapojení** EN **Circuit diagram** DE **Schaltkreisdiagramm**

CS

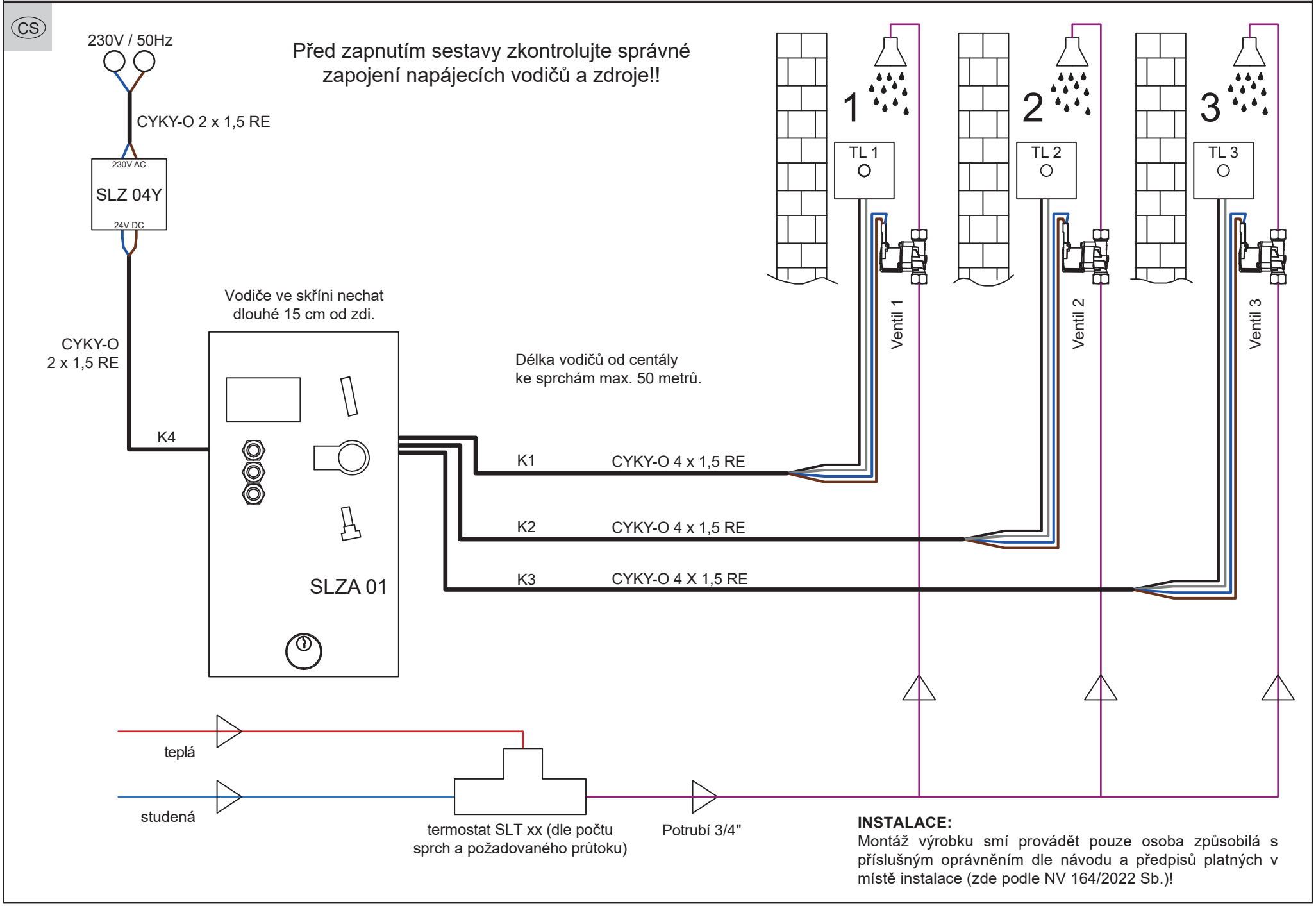

INSTALACE:
Montáž výrobku smí provádět pouze osoba způsobilá s příslušným oprávněním dle návodu a předpisů platných v místě instalace (zde podle NV 164/2022 Sb.)!

CS

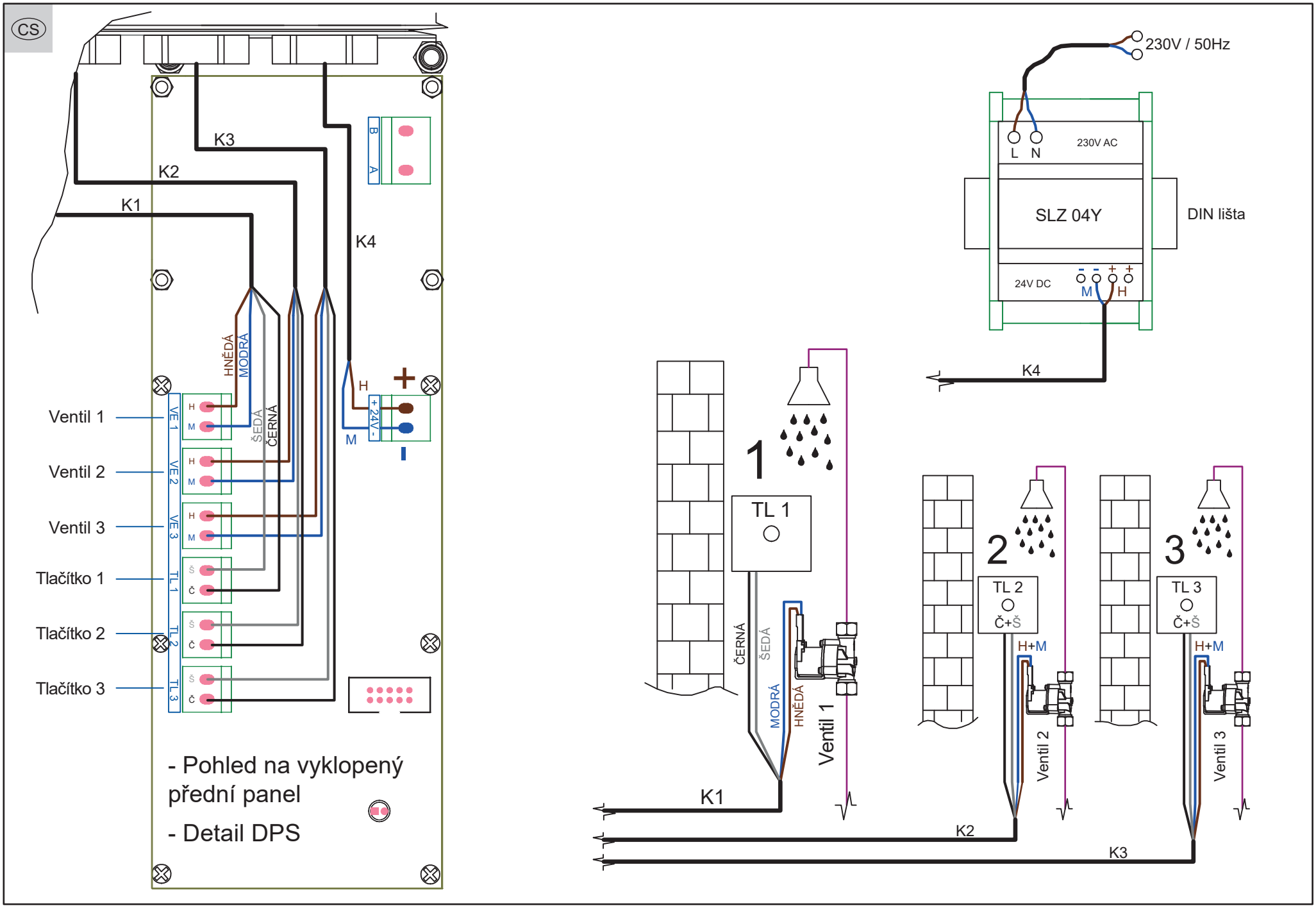
K1
K2
K3
K4
B
A
HNĚDÁ
MODRÁ
ŠEDÁ
ČERNÁ
H
M
+
-
+ 24V -
Ventil 1
Ventil 2
Ventil 3
Tlačítko 1
Tlačítko 2
Tlačítko 3
VE 1
VE 2
VE 3
TL 1
TL 2
TL 3
Š
Č
- Pohled na vyklopený přední panel
- Detail DPS
230V / 50Hz
L N
230V AC
SLZ 04Y
DIN lišta
24V DC
1
2
3
TL 1
TL 2
TL 3
Č+Š
H+M
Ventil 1
Ventil 2
Ventil 3

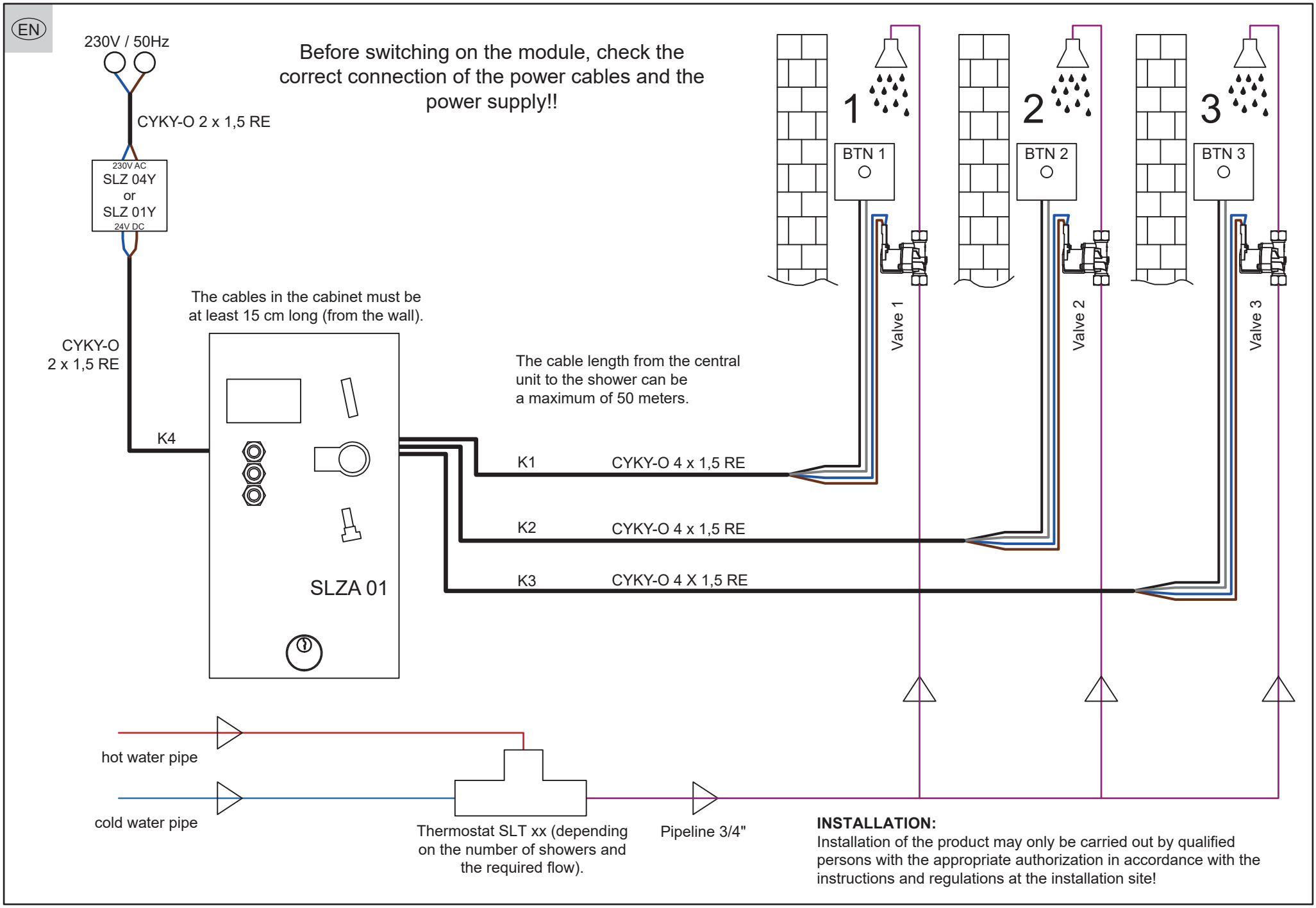
EN
230V / 50Hz
CYKY-O 2 x 1,5 RE
230V AC
SLZ 04Y
or
SLZ 01Y
24V DC
Before switching on the module, check the correct connection of the power cables and the power supply!!
1
2
3
BTN 1
BTN 2
BTN 3
Valve 1
Valve 2
Valve 3
The cables in the cabinet must be at least 15 cm long (from the wall).
CYKY-O
2 x 1,5 RE
K4
The cable length from the central unit to the shower can be a maximum of 50 meters.
K1
CYKY-O 4 x 1,5 RE
K2
CYKY-O 4 x 1,5 RE
K3
CYKY-O 4 X 1,5 RE
SLZA 01
hot water pipe
cold water pipe
Thermostat SLT xx (depending on the number of showers and the required flow).
Pipeline 3/4"
INSTALLATION:
Installation of the product may only be carried out by qualified persons with the appropriate authorization in accordance with the instructions and regulations at the installation site!

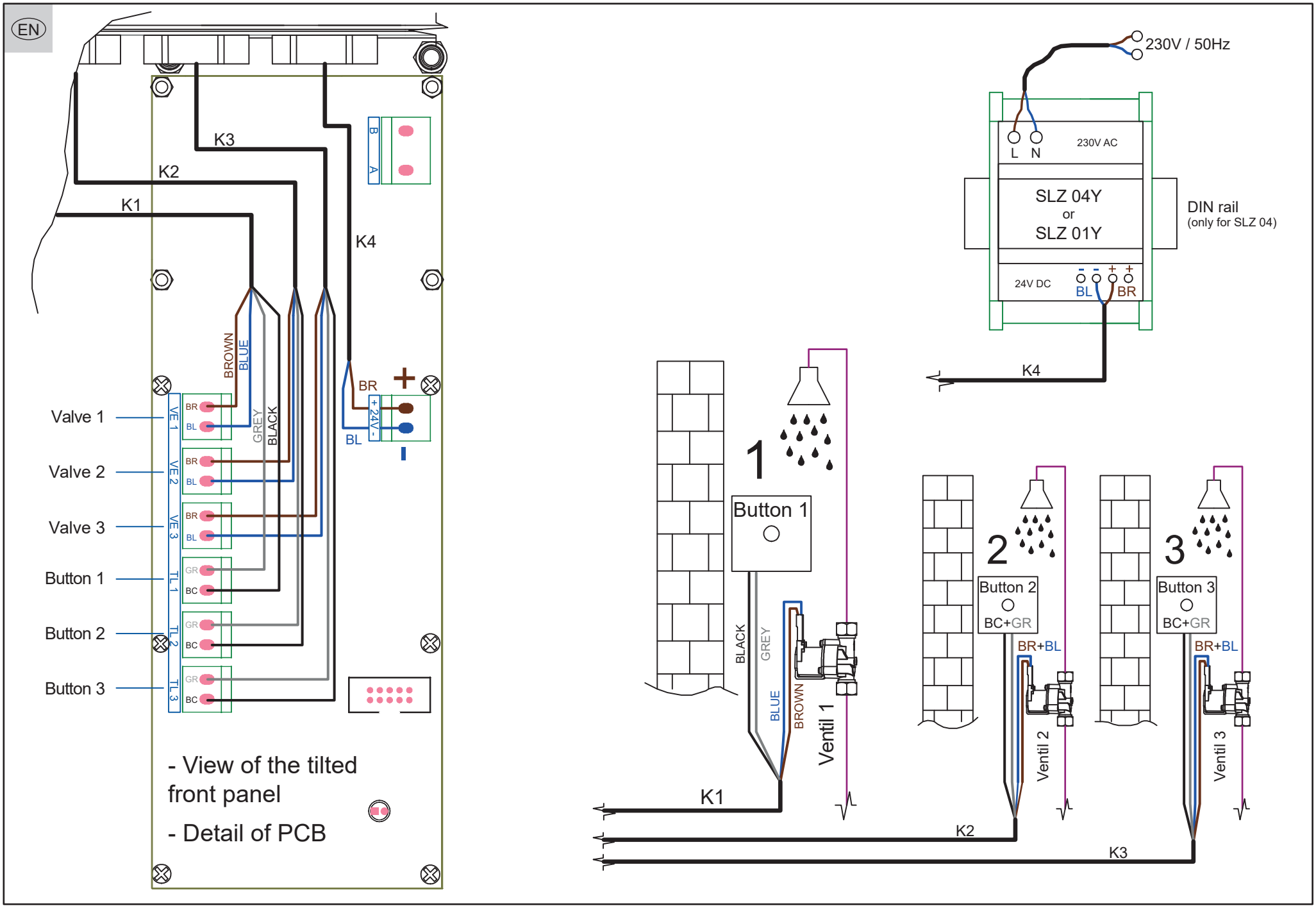
EN
K1
K2
K3
K4
B
A
BROWN
BLUE
GREY
BLACK
BR
BL
+
-
+ 24V -
Valve 1
Valve 2
Valve 3
Button 1
Button 2
Button 3
VE 1
VE 2
VE 3
TL 1
TL 2
TL 3
GR
BC
- View of the tilted front panel
- Detail of PCB
230V / 50Hz
L N
230V AC
SLZ 04Y
or
SLZ 01Y
DIN rail
(only for SLZ 04)
24V DC
1
2
3
Button 1
Button 2
Button 3
BC+GR
BR+BL
Ventil 1
Ventil 2
Ventil 3

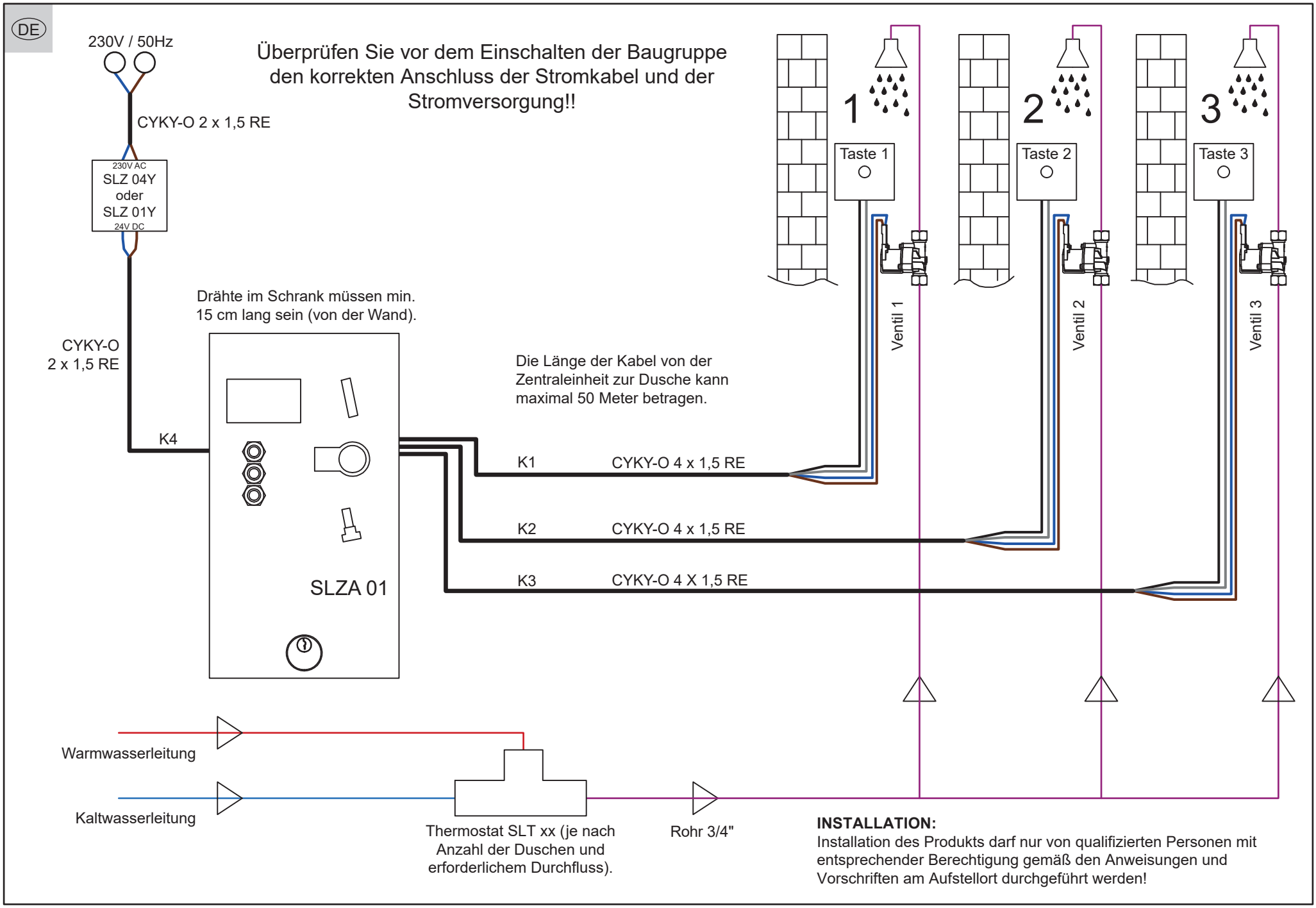
DE
230V / 50Hz
CYKY-O 2 x 1,5 RE
230V AC
SLZ 04Y
oder
SLZ 01Y
24V DC
Überprüfen Sie vor dem Einschalten der Baugruppe den korrekten Anschluss der Stromkabel und der Stromversorgung!!
1
2
3
Taste 1
Taste 2
Taste 3
Ventil 1
Ventil 2
Ventil 3
Drähte im Schrank müssen min. 15 cm lang sein (von der Wand).
CYKY-O
2 x 1,5 RE
K4
Die Länge der Kabel von der Zentraleinheit zur Dusche kann maximal 50 Meter betragen.
K1
CYKY-O 4 x 1,5 RE
K2
CYKY-O 4 x 1,5 RE
K3
CYKY-O 4 X 1,5 RE
SLZA 01
Warmwasserleitung
Kaltwasserleitung
Thermostat SLT xx (je nach Anzahl der Duschen und erforderlichem Durchfluss).
Rohr 3/4"
INSTALLATION:
Installation des Produkts darf nur von qualifizierten Personen mit entsprechender Berechtigung gemäß den Anweisungen und Vorschriften am Aufstellort durchgeführt werden!

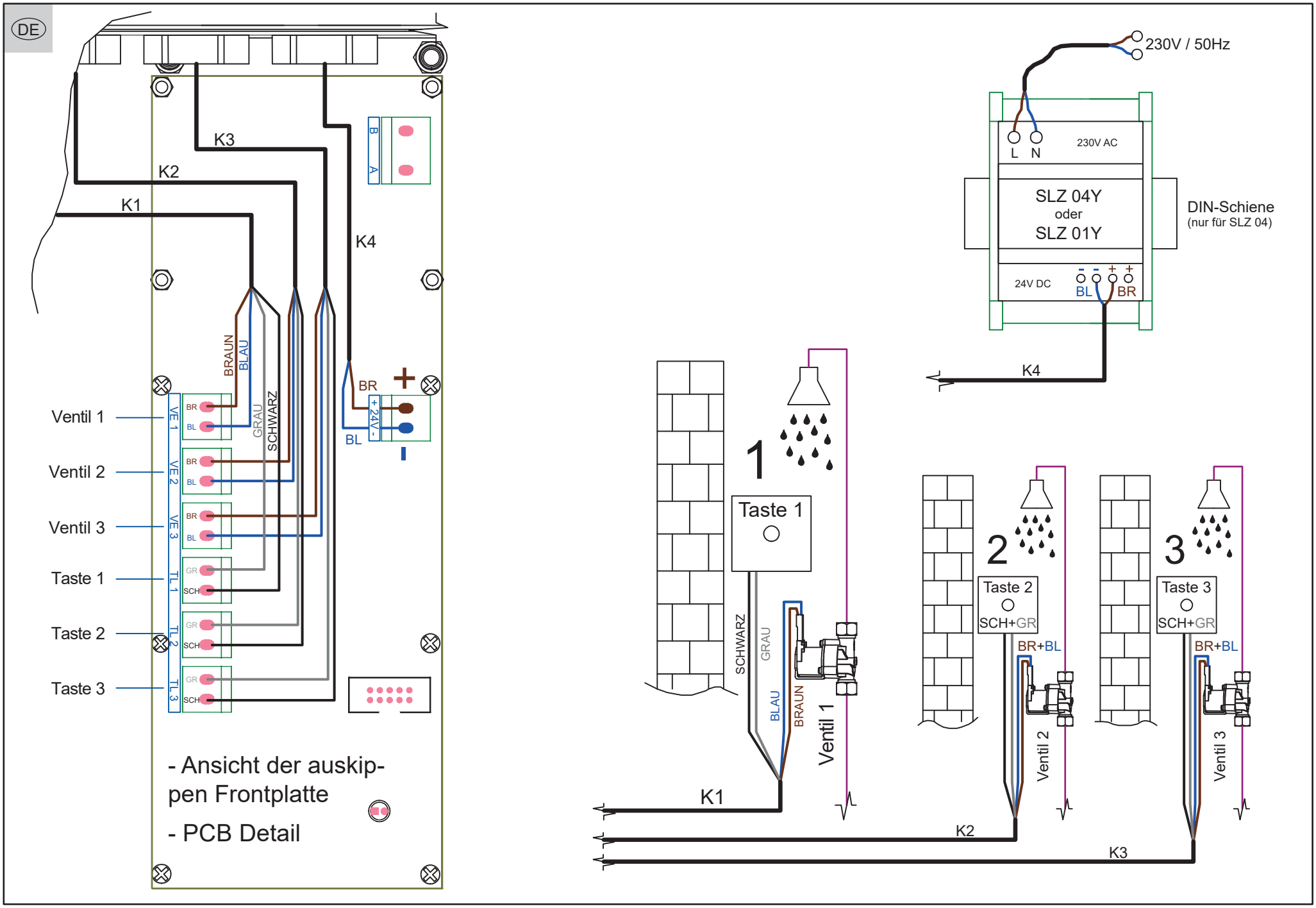
DE
K1
K2
K3
K4
B
A
BRAUN
BLAU
GRAU
SCHWARZ
BR
BL
+
-
+ 24V -
Ventil 1
Ventil 2
Ventil 3
Taste 1
Taste 2
Taste 3
VE 1
VE 2
VE 3
TL 1
TL 2
TL 3
GR
SCH
- Ansicht der auskippen Frontplatte
- PCB Detail
230V / 50Hz
L N
230V AC
SLZ 04Y
oder
SLZ 01Y
DIN-Schiene
(nur für SLZ 04)
24V DC
1
2
3
Taste 1
Taste 2
Taste 3
SCH+GR
BR+BL
Ventil 1
Ventil 2
Ventil 3

07/2024